LEGENDA

	CABO DE COBRE NÚ 50mm² - COM 7 FIOS x 3,00mm (MALHA DE ATERRAMENTO) FAB.: TEL, MONTAL OU SIMILAR
	CABO DE COBRE NÚ 35mm² - COM 7 FIOS x 2,50mm (MALHA SPDA) FAB.: TEL, MONTAL OU SIMILAR
	PÁRA-RAIOS TIPO FRANKLIN COM BASE EM LATÃO, PONTAS E PARAFUSOS INOX. MASTRO SIMPLES 3m COM SINALIZADOR DUPLO 1 LÂMPADA. FAB.: TEL, MONTAL OU SIMILAR
HT	HASTE DE ATERRAMENTO AÇO COBREADO COM ALTA CAMADA (254 MICRONS) Ø5/8" x 2,40m FAB.: TEL, MONTAL OU SIMILAR
	TERMINAL AÉREO EM AÇO GALVANIZADO À FOGO SEM BANDEIRA h=50cm. FAB.: TEL, MONTAL OU SIMILAR
	INDICAÇÃO DA MALHA DE AÇO (RE-BAR) QUE SOBE, PASSA E DESCE RESPECTIVAMENTE

NOTAS

1 - OS COMPONENTES METÁLICOS (SUPORTES, MASTROS, CONECTORES,ELEMENTOS DE CONTRAVENTAGEM , ETC) DEVEM ESTAR ISENTOS DE OXIDAÇÃO E FULIGEM E DEVEM SER ATERRADOS.

2 - TODOS OS COMPONENTES, EM ESPECIAL, OS CONDUTORES ELÉTRICOS DEVEM ESTAR TENCIONADOS E FIRMEMENTE CONECTADOS GARANTINDO UMA PERFEITA LIGAÇÃO ELÉTRICA E MECÂNICA.

3 - OS VALORES DE RESISTÊNCIA ÔHMICA DEVEM ESTAR ABAIXO DE 10 OHMS.

4 - OS CONDUTORES DE DESCIDA NÃO DEVEM CONTER CURVAS CUJO ÂNGULO SEJA INFERIOR 90º, DEVENDO-SE RESPEITAR UM RAIO MÍNIMO DE 20cm.

5 - DEVE-SE MANTER UM AFASTAMENTO NO MÍNIMO DE 50cm DAS FUNDAÇÕES DAS CONSTRUÇÕES.

6 - A MALHA DE SPDA SERÁ COMPOSTA POR CABO DE COBRE NÚ DE 35mm² E A MALHA DE ATERRAMENTO SERÁ COMPOSTA POR CABO DE COBRE NÚ 50mm².

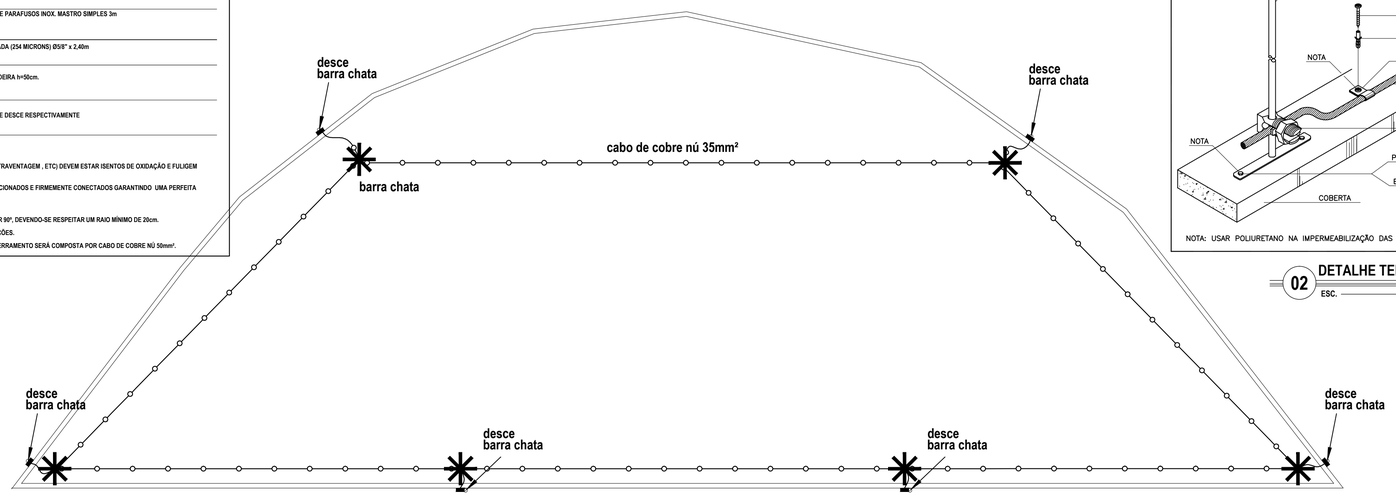

01 PLANTA BAIXA COBERTA CENTRO DE ESTUDOS - SPDA

ESC. 1/100

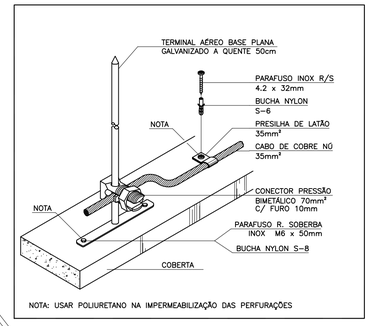

02 DETALHE TERMINAL AÉREO

ESC. SEM

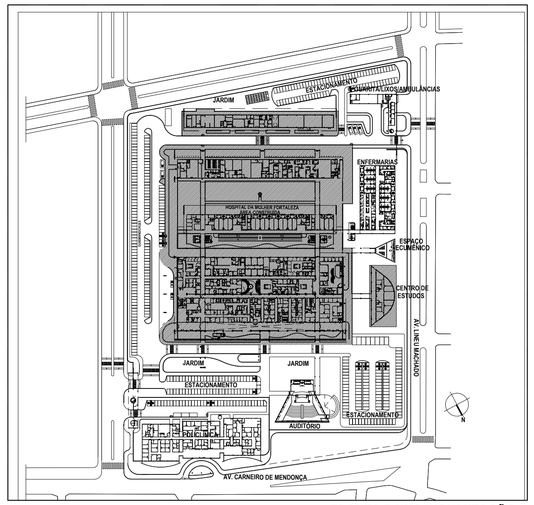

05 PLANTA BAIXA IMPLANTAÇÃO

ESC. 1/2500

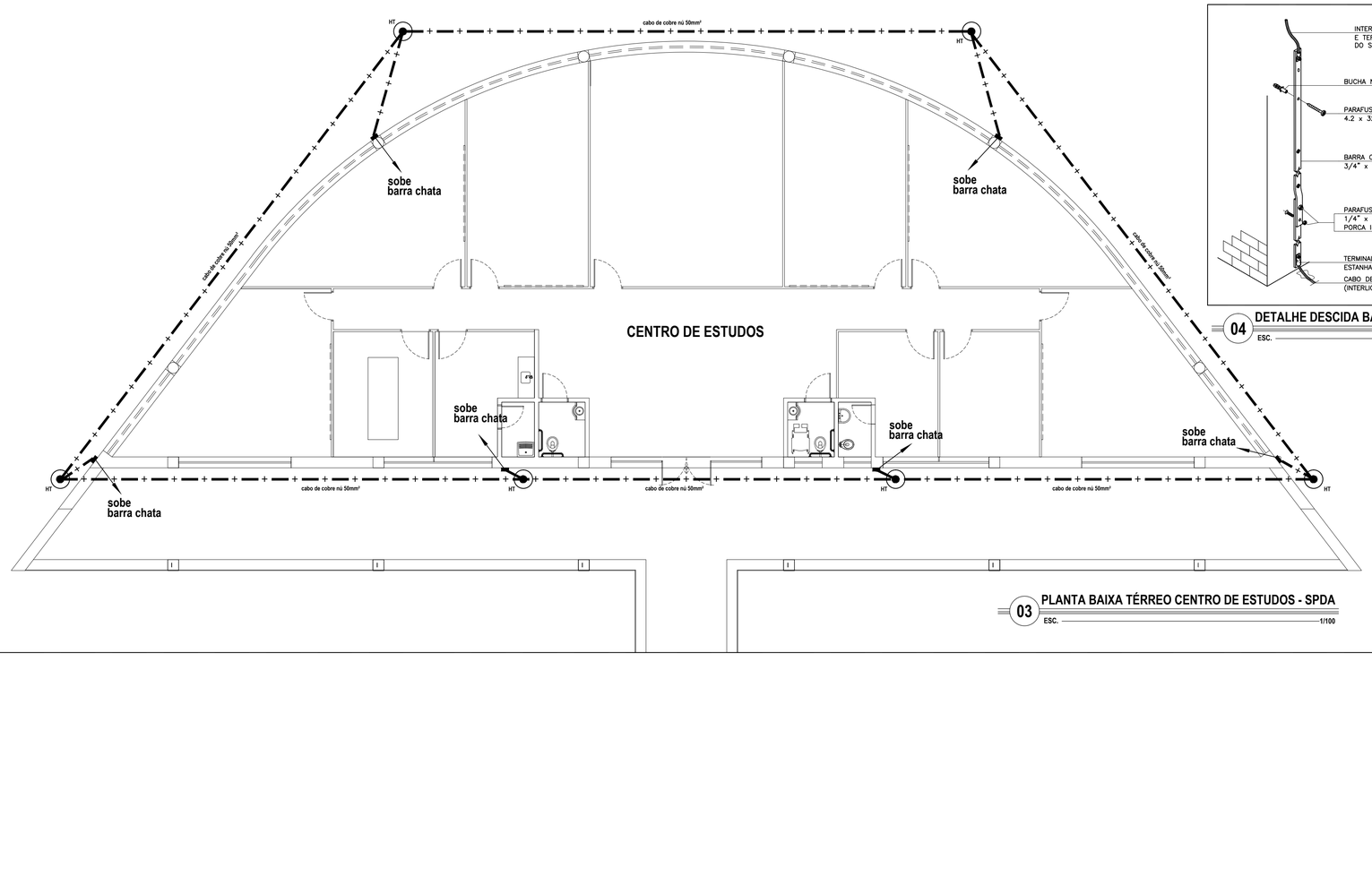

03 PLANTA BAIXA TÉRREO CENTRO DE ESTUDOS - SPDA

ESC. 1/100

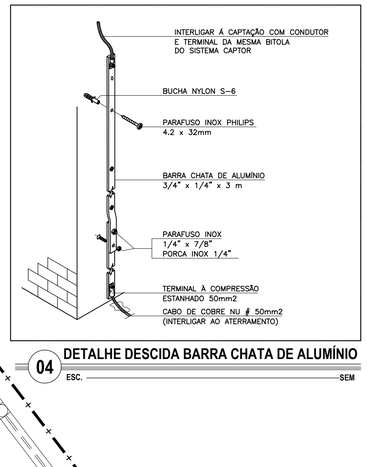

04 DETALHE DESCIDA BARRA CHATA DE ALUMÍNIO

ESC. SEM

Revisão nº	Descrição	Data	Projetista

APROVO

ISS-C

CREA

ISS-P

PROPRIETÁRIO

PROJETO

CÁLCULO

CONSTRUÇÃO

SEINF – SECRETARIA MUNICIPAL DE INFRAESTRUTURA

Prefeitura de Fortaleza

Unidade/Orgão: SECRETARIA MUNICIPAL DE SAÚDE - SMS

Nome do projeto: HOSPITAL DA MULHER - AMPLIAÇÃO - CENTRO DE ESTUDOS

Disciplina: PREVENÇÃO E COMBATE À INCÊNDIO - SPDA

Data: 05/2014

Título da folha:	Escala:
PLANTA BAIXA COBERTA CENTRO DE ESTUDOS - SPDA	1/100
PLANTA BAIXA TÉRREO CENTRO DE ESTUDOS - SPDA	1/100
DETALHES	SEM
LEGENDA	SEM

Responsável técnico: ANA MANUELA M. NOGUEIRA
RNP 060088998-0

Coord. elab. de projetos: ANA MANUELA M. NOGUEIRA
RNP 060088998-0

Folha: 12/16

Arquivo: \\ELETRON2\Sala Tecnica\2014_PROJETOS\020_2014_HDM_AMPLIAÇÃO

Desenho: RONALDO CARVALHO

PAPEL- A1
594mm
841mm

Os direitos autorais deste documento pertencem à empresa PRO Engenharia Ltda.